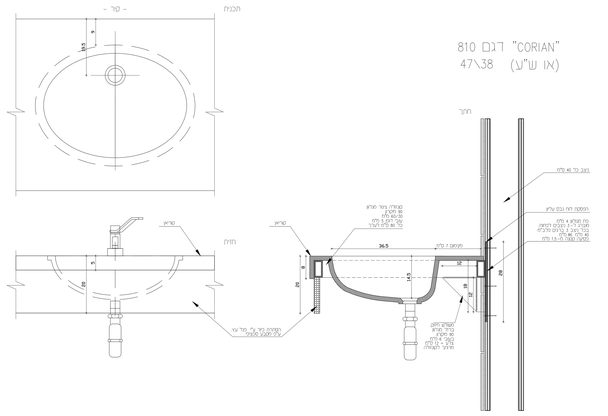
"CORIAN" דגם 810
(או ש"ע) 47\38
- קר -
חכנית
חזית
חתך
כיור
מיפוס 2 מ"מ
36.5
14.5
20
25
38
32
18
הנחה כל 40 מ"מ
הנחה רחב נגמר עליון
נק. מגע 4 מ"מ
מעבר רב 2 מבנים מרכזים
מרחק מקסימלי 11-13 מ"מ
קצה כיור מרוחק
90 מעל
50 מ"מ מלמטה
כל 60 מ"מ לערך
קצה כיור מרוחק
90 מעל
50 מ"מ מלמטה
כל 60 מ"מ לערך
הנחה כיור ע"י מדד עיר
עלי תקנה אלמלה
קצה כיור חשוף
כיור מרוחק
90 מעל
50 מ"מ מלמטה
מרחק רקמה.

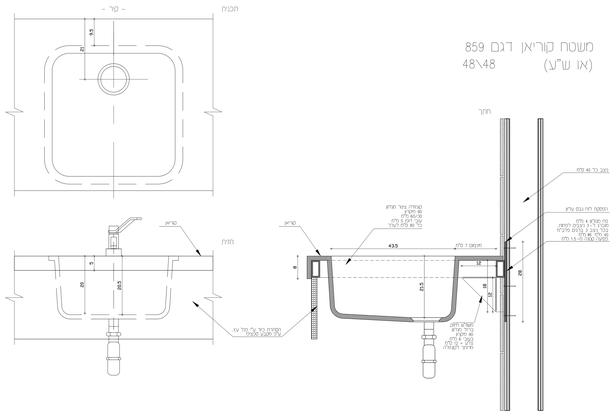
משטח קוריאן דגם 859
(או ש"ע) 48\48
- קר -
חכנית
חזית
חתך
כיור
מיפוס 2 מ"מ
435
20
25
38
32
18
הנחה כל 40 מ"מ
הנחה רחב נגמר עליון
נק. מגע 4 מ"מ
מעבר רב 2 מבנים מרכזים
מרחק מקסימלי 11-13 מ"מ
קצה כיור מרוחק
90 מעל
50 מ"מ מלמטה
כל 60 מ"מ לערך
הנחה כיור ע"י מדד עיר
עלי תקנה אלמלה
קצה כיור חשוף
כיור מרוחק
90 מעל
50 מ"מ מלמטה
מרחק רקמה.

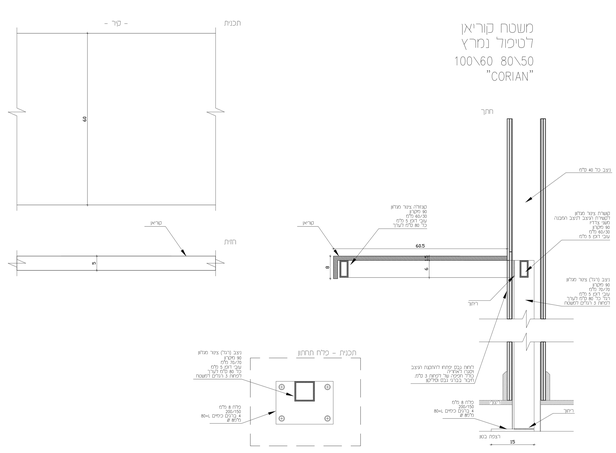
משטח קוריאן
לטיפול נמרץ
100\60 80\50
"CORIAN"
- קר -
חכנית
חזית
חתך
כיור
605
50
40
25
הנחה כל 40 מ"מ
קצה כיור מרוחק
90 מעל
50 מ"מ מלמטה
כל 60 מ"מ לערך
מעבר לרב 2 מבנים מרכזים
עלי דגם 5 מ"מ
נגיד לרב כיור מרוחק
90 מעל
50 מ"מ מלמטה
עלי דגם 5 מ"מ
הנחה 2 רגלים לתמיכה
רגל
הנחה נכנס מרחק לתמיכה הנכנס
לפני הנחה
לפני הנחה אר.דגמים 5 מ"מ
לפני נכנס נגמר מרוחק
מרחק 8 מ"מ
מרחק
ברגים
M4 כיסים
מרחק 8
מרחק 8 מ"מ
ברגים
M4 כיסים
מרחק 8
ברגר
רצפה נגמר
35
תכנית - מרחק מחתון

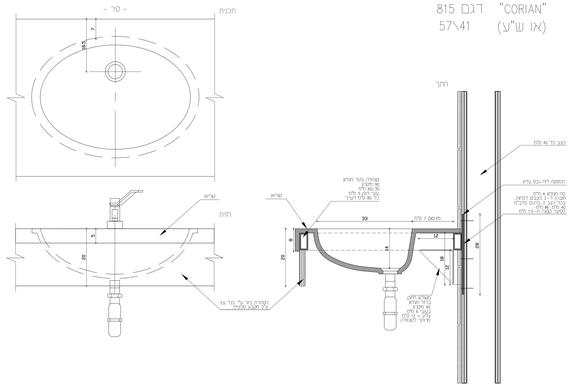
"CORIAN" דגם 815
(או ש"ע) 57\41
- קר -
חכנית
חזית
חתך
כיור
מיפוס 2 מ"מ
33
20
25
38
32
18
הנחה כל 40 מ"מ
הנחה רחב נגמר עליון
נק. מגע 4 מ"מ
מעבר רב 2 מבנים מרכזים
מרחק מקסימלי 11-13 מ"מ
קצה כיור מרוחק
90 מעל
50 מ"מ מלמטה
כל 60 מ"מ לערך
הנחה כיור ע"י מדד עיר
עלי תקנה אלמלה
קצה כיור חשוף
כיור מרוחק
90 מעל
50 מ"מ מלמטה
מרחק רקמה.

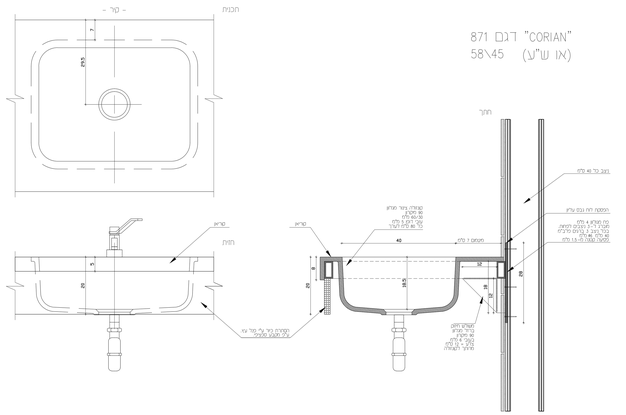
"CORIAN" דגם 871
(או ש"ע) 58\45
- קר -
חכנית
חזית
חתך
כיור
מיפוס 2 מ"מ
45
20
25
38
32
18
הנחה כל 40 מ"מ
הנחה רחב נגמר עליון
נק. מגע 4 מ"מ
מעבר רב 2 מבנים מרכזים
מרחק מקסימלי 11-13 מ"מ
קצה כיור מרוחק
90 מעל
50 מ"מ מלמטה
כל 60 מ"מ לערך
הנחה כיור ע"י מדד עיר
עלי תקנה אלמלה
קצה כיור חשוף
כיור מרוחק
90 מעל
50 מ"מ מלמטה
מרחק רקמה.

תמצה

| תאריך | | |